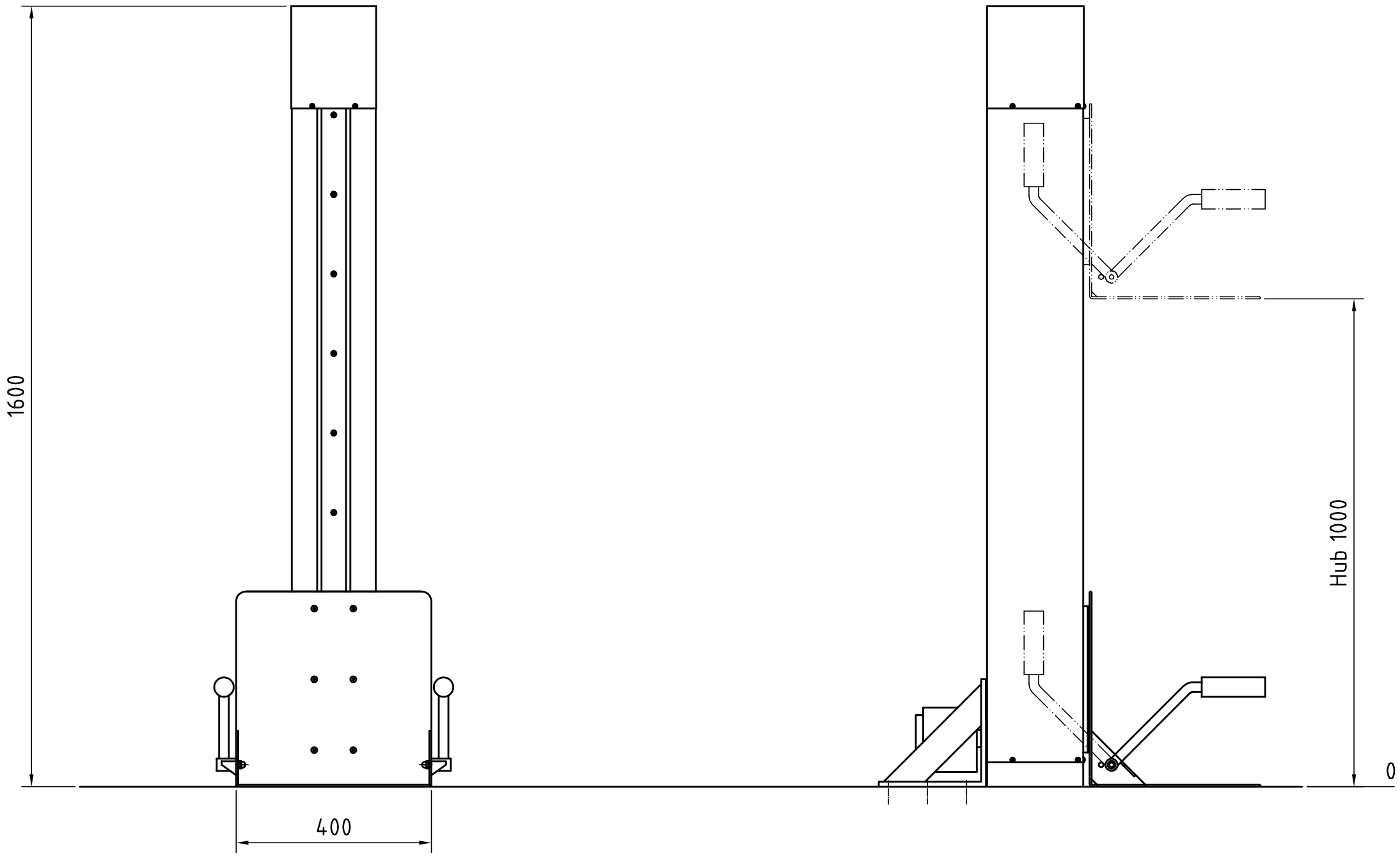

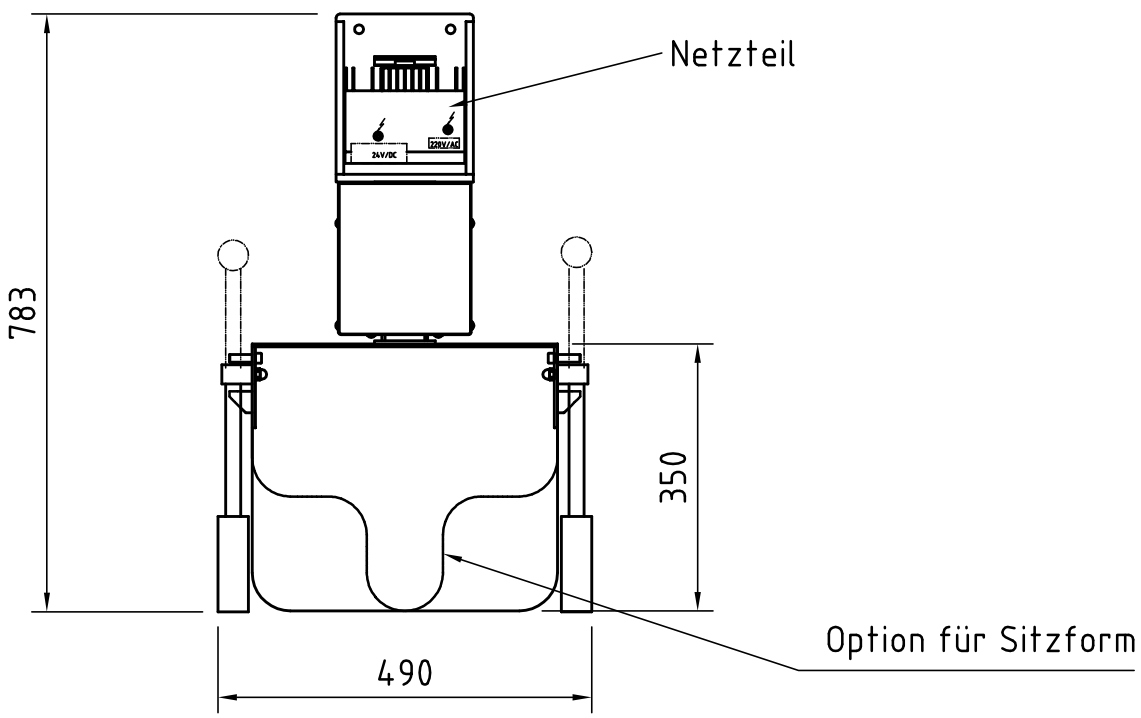

Pos.	Menge	Einheit	Benennung	Sachnummer / Norm-Kurzbezeichnung	Bemerkung

Oberfläche	Maßstab	Position –	Menge –
	-		-
	-		-

	Datum	Name
Bearb.	29.04.2006	A.H.
Gepr.		
Norm		

Aufstehhilfe

Ausführung: fest montiert Bodenmodell

Blatt

Bl

Zust.	Änderung	Datum	Name

EDV Nr. Lift3(Ang)